шкаф телекоммуникационный напольный

QUANT | QUANT IP30

Шкаф телекоммуникационный напольный

QUANT

QUANT IP30



Шкаф комплектуется верхней и нижней панелями (крыша и пол), боковые стенки одинарные (оснащены защёлками и замком под ключ), ножками и роликами для перемещения шкафа, крепежными и монтажными элементами, проводами заземления. В комплекте не предусмотрены усиливающие профили и органайзеры. Для серии QUANT в стеклянной двери отсутствует перфорация по бокам и перфорация для естественной вентиляции в крыше и основании. Вид поставки: в разобранном виде в картонных коробках.

Напольные шкафы серии QUANT, QUANT IP30 поставляются с двумя вариантами исполнения дверей:

GS (передняя дверь стеклянная с неперфорированными боковинами; задняя дверь стальная)

PP (двери перфорированные площадь поверхности перфорации 75%).

Цвет

Ral 9005 | Ral 7035

Общая информация

1. Назначение и основные сведения

1.1. Шкаф телекоммуникационный монтажный серии TXQ торговой марки DANNMAN (далее – шкаф, изделие) сборно-разборной конструкции предназначен для тяжелого серверного оборудования стандарта 19'', в соответствии с ГОСТ 28601.2 (МЭК 297-2).

1.2.Оборудование систем передачи и хранения информации размещается внутри шкафа на вертикальных направляющих (19'' монтажных профилях), устанавливаемых попарно спереди и сзади шкафа. Глубина установки направляющих может меняться в зависимости от устанавливаемого оборудования.

1.3. Изделие предназначено для эксплуатации в закрытых помещениях при температуре от +5 до +40 °С, при верхнем значении относительной влажности 80% при температуре +25 °С. изделие не предназначено для эксплуатации во взрывопожароопасных зонах.

1.4. При равномерном распределении нагрузки по всем четырем вертикальным направляющим и установке шкафа на ножках распределенная вертикальная нагрузка составляет 900 кг.

2. Материалы и отделка поверхности

2.1.Корпус шкафа выполнен из холоднокатаной стали.

2.2.Металлические элементы корпуса шкафа покрыты ударопрочной порошковой краской. Внутренние монтажные элементы (монтажные и горизонтальные профили) защищены высококачественным антикоррозийным цинковым покрытием.

3. Меры предосторожности

3.1. Перед началом работы убедитесь, что узлы заземления шкафа подключены к общему контуру заземления. Запрещается устанавливать в шкаф оборудование и устранять неисправности при включенном напряжении питания. Не допускается попадание влаги на контакты выходных разъемов.

3.2.Подключение и техническое обслуживание оборудования должно производиться только квалифицированными специалистами и в соответствии с документацией на устанавливаемое оборудование.

4. Условия транспортирования и хранения

4.1. Транспортирование телекоммуникационного шкафа производится в упакованном виде на любые необходимые расстояния. Изделие может транспортироваться всеми видами крытого транспорта, в соответствии с правилами перевозок для данных видов транспорта:

- автомобильным и железнодорожным транспортом в закрытых транспортных средствах;
- авиационным транспортом в герметизированных отсеках самолетов;
- водным транспортом в герметичных трюмах судов, обеспечив надлежащую защиту от влажности.

4.2. Погрузку, транспортирование и выгрузку изделий следует производить с соблюдением мер, исключающих возможность их повреждения. Не допускается выгружать изделия сбрасыванием, а также перемещать их волоком.

4.3. Срок хранения изделия не ограничен. изделие должно храниться в упаковке предприятия-изготовителя в условиях, ограничивающих воздействие влажности на упаковку и ее содержимое.

4.4. Изделие в упакованном виде может храниться в отапливаемых или неотапливаемых помещениях. В помещениях и транспортных средствах, где хранится и перевозится изелие, не должно быть кислот, щелочей, а также газов, вызывающих коррозию.

5. Гарантия производителя

ГАРАНТИЯ 3 ГОДА

5.1. Гарантийный срок – 3 года со дня продажи при условии соблюдения правил эксплуатации,транспортирования и хранения. Качество предъявляемым к данному классу товаров соответствует заявленным техническим требованиям **ТУ BY 290906236.005-2014** и исчисляется с момента передачи продукции покупателю.

Ширина, мм	Глубина, мм	Высота							
		18U	22U	27U	32U	37U	42U	47U	Модель шкафа
600	600	1866	2266	2766	3266	3766	4266	4766	
	800	1868	2268	2768	3268	3768	4268	4768	
	1000	1861	2261	2761	3261	3761	4261	4761	
800	800	***	2288	2788	3288	3788	4288	4788	
	1000	***	2281	2781	3281	3781	4281	4781	

Расшифровка артикула

XXX-XX X X-XX-IPXX-RALXXXX

1. Серии
- **TXQ** - Напольные телекоммуникационные шкафы DANNMAN системы TX серии QUANT
- **TXQ** - Напольные телекоммуникационные шкафы DANNMAN системы TX серии QUANT- IP30
- **SXT** - Напольные телекоммуникационные шкафы DANNMAN системы SX серии TRITON

2. Высота
18-18U 27-27U 42-42U
22-22U 32-32U 47-47U
37-37U 48-48U

3. Ширина корпуса
6 = 600 мм 8 = 800 мм

4. Глубина корпуса
6 = 600 мм 1 = 1000 мм
8 = 800 мм 2 = 1200 мм

5. Тип передней двери
- **D** - металлическая перфорированная двойная
- **P** - металлическая перфорированная одностворчатая
- **S** - металлическая глухая одностворчатая
- **G** - стеклянная

6. Тип задней двери

7. Степень защиты IP30
(только для серии TXQ)

8. Цветовой идентификатор
RAL9005 - черный
RAL7035 - серый

Комплектация коробок

Ширина шкафа	600 мм	800 мм	Примечания
Ведомость комплектации коробки № 1 «Верхняя и нижняя панель, аксессуары»*			
Верхняя панель (крыша)	1	1	
Нижняя панель (пол)	1	1	
Комплект заземления (кабели, гайки, шайбы, саморезы и винты)	комплект	комплект	Шина заземления заказывается отдельно
Щеточный кабельный ввод	1	1	Для установки в верхнюю или нижнюю панель
Руководство по сборке	1	1	
Винт М5х10 с крестообразным шлицем	24/36/36[1]	48/72/72[1]	Для крепления горизонтальных монтажных профилей
Винт М6х12 с крестообразным шлицем и гайка фланцевая М6 (комплект)	-	8/12/12[1]	Для крепления 19-дюймовых монтажных профилей
Винт М8х12 с крестообразным шлицем и гайка фланцевая М8 (комплект)	16	16	Для крепления верхней и нижней панелей
Виброгаситель боковой панели	-/4/4	-/4/4	Для шкафов глубиной 600 мм и для шкафов высотой до 32U при глубине 800, 1000 мм
Винт М4х8 с крестообразным шлицем и гайка М4	2	2	Для крепления щеточного кабельного ввода
Комплект для крепления аксессуаров (квадратная закладная гайка М6; винт М6х12; металлическая дистанцирующая шайба)	20/20/40[1]	20/20/40[1]	Для крепления аксессуаров
Регулируемые ножки	4	4	
Транспортировочные ролики	4	4	
Винт М6х10 с крестообразным шлицем	16	16	Для крепления роликов
Винт М5х10 с крестообразным шлицем	-/4/4	-/4/4	Для крепления виброгасителей боковых панелей
Ведомость комплектации коробки № 2 «Передняя и задняя дверь»			
Передняя дверь	1	1	Система запирания дверей устанавливается самостоятельно
Задняя дверь	1	1	
Система запирания дверей (тяги)	2	2	
Ведомость комплектации коробки № 3 «Каркас (передняя рама)»			
Рама каркаса	1	1	
19-дюймовый монтажный профиль	2	2	
Ведомость комплектации коробки № 4 «Каркас (задняя рама)»			
Рама каркаса	1	1	
19-дюймовый монтажный профиль	2	2	
Ведомость комплектации коробки № 5 «Боковые панели»			
Съемная боковая панель	2	2	
Защелка с замком боковой панели	1/2	1/2	Каждая боковая панель оснащена двумя защелками и одним замком

[1]Количество зависит от высоты шкафа: ‹32U (менее)/ =32U (равно)/ ›32U (более) * В боковых одинарных панелях идут замки почтовые - 2 шт

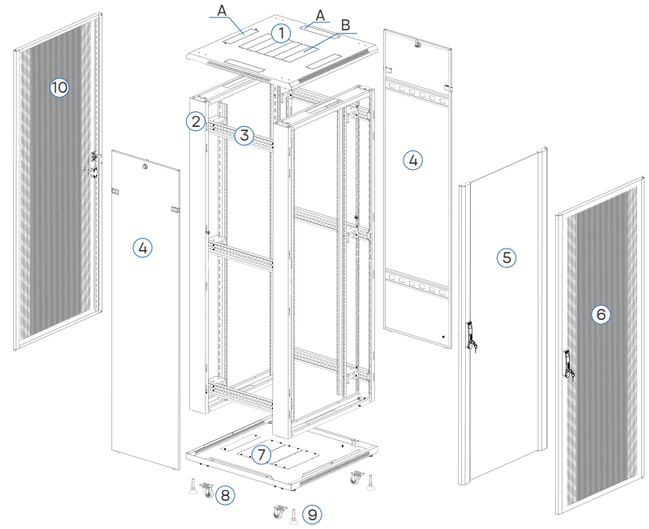

Комплект поставки

1. Верхняя панель – 1 шт.
2. Рама каркаса (передняя и задняя) – 2 шт.
3. Горизонтальный монтажный профиль – 4/6/6 шт.[1])
4. Съемная боковая панель цельная - 2шт.
5. Передняя дверь стеклянная со стальными боковинами (поставляется с вариантом исполнения GS) – 1 шт.
6. Передняя дверь стальная перфорированная одностворчатая (поставляется с вариантом исполнения PP) – 1 шт
7. Нижняя панель – 1 шт.
8. Ролики (колесики) – 4 шт.
9. Регулируемые ножки – 4 шт.
10. Задняя дверь стальная перфорированная одностворчатая (поставляется с вариантом исполнения PP) – 1 шт.
11. Задняя дверь стальная сплошная (поставляется с вариантом исполнения GS) – 1 шт.
12. Цоколь (опционально) – 1 шт.

A B Обозначенные перфорацией отверстия для ввода кабелей (A) и установки вентиляторных модулей (B)

- Комплект для крепления щеточного ввода (винт М4х8 + гайка фланцевая М4): 2 шт.
- Винт М8х12 + гайка фланцевая М8: 16 шт.
- Винт М6х12 + гайка фланцевая М6: 8/12/12 шт. [1]
- Винт М5х10: 24 – 116 шт. [2]
- Винт М6х10: 16 шт.
- Комплект для крепления аксессуаров (винт М6х12 + гайка закладная М6 + шайба металлическая): 20/20/40 шт. [1]
- Комплект заземления (кабели, гайки, шайбы): 1 шт.
- Щеточный кабельный ввод: 1 шт.
- Система запирания дверей (ручка двери, крепеж): 2 шт.[3]
- Виброгаситель боковой панели (только для шкафов глубиной 600 мм и для шкафов высотой до 32U при глубине 800, 1000 мм): 4 шт.

[1] Количество зависит от высоты шкафа: ‹32U (менее)/ =32U (равно)/ ›32U (более).
[2] Количество крепежных элементов зависит от ширины и высоты шкафа.
[3] В шкафах с распашными дверями типа PP используются механические тяги и замок трехточечной фиксации; в шкафах с одностворчатыми дверями типа GS – одноточечный замок (без применения механических тяг).

Производитель
ООО "МедиаСкиф"
220036, г. Минск, пр-т Жукова, 29, каб. 20

Внимание! Производитель оставляет за собой право вносить изменения в конструкцию, упаковку и комплектацию изделия без предварительного уведомления. Возможные изменения, в зависимости от поставки, являются незначительными и не влияют на технические характеристики изделия

Дата производства	Партия	Штамп ОТК

шкаф телекоммуникационный напольный

QUANT | QUANT IP30

DANNMAN cabinet systems

Необходимый инструмент:

- отвертка с крестообразным шлицем (Phillips);
- ключ гаечный 19 (18) мм;
- ключ гаечный 13 мм, 10 мм, 7 мм

Обратите внимание при сборке

- При сборке каркаса заранее установите 19" монтажные профили на боковые рамы. Соедините боковые рамы с помощью фронтальных профилей. Все винты затяните с необходимым усилием до конца, чтобы конструкция имела достаточную жёсткость.
- На собранный каркас установите крышу и основание шкафа. Обратите внимание, что на данном этапе затягивать фронтальные винты на крыше до конца не следует, так как в дальнейшем понадобится незначительная регулировка двери с помощью затягивания верхних винтов. Установите основание шкафа, заднюю стенку и боковые панели.
- При установке двери опорная втулка (шток) вставляется в основание корпуса, а подпружиненный завес (петля) – в верхнее положение створки двери. Собранная дверь ставится на опорную втулку, а верхняя петля заводится под крышу корпуса до характерного щелчка, это означает, что дверь встала в отверстие крыши. После этого затягиваете до конца винты крыши.

ШАГ 1 Соберите каркас

Соедините переднюю и заднюю рамы каркаса (2) с нижней панелью шкафа (11) (панель-пол.) Используйте по одному винту M8x12 с фланцевой гайкой для каждой точки соединения, как показано на рисунке.
Вначале вставляйте винты в отверстия, которые находятся ближе к центру шкафа; затем в отверстия, которые ближе к краю шкафа. Каждый винт затягивайте гайкой.

Таким же образом зафиксируйте к рамам каркаса (2) верхнюю панель шкафа (1) (панель-крыша).
В комплекте имеется один* щеточный кабельный ввод. Для его установки удалите выламываемую заглушку. Используйте два винта M4x8 с гайками.

* Дополнительные кабельные вводы можно заказать отдельно.

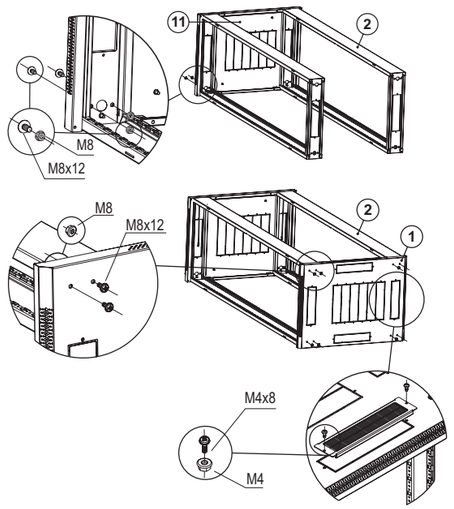

ШАГ 2 Установите ролики и ножки

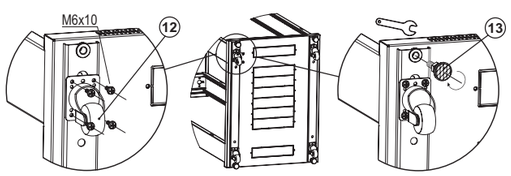

При помощи 16 винтов M6x10 закрепите четыре ролика (12) к нижней панели шкафа.
Проверьте затяжку соединений. Затем вкрутите регулируемые ножки (13), зафиксируйте их гайками.

ШАГ 3 Установите горизонтальные монтажные профили

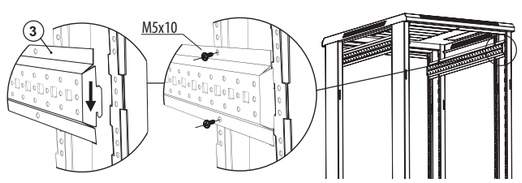

Каждый горизонтальный профиль (3) фиксируется к каркасу четырьмя винтами M5x10.
Обратите внимание, что V-образная прорезь должна быть направлена в сторону нижней панели.

ШАГ 4 Установите 19-дюймовые монтажные профили

В шкафах шириной 600 мм 19-дюймовые монтажные профили (4) фиксируются непосредственно к горизонтальным монтажным профилям (3) винтами M5x10, а в шкафах шириной 800 мм для их установки применяют такие вспомогательные компоненты, как крепления для 19-дюймовых монтажных профилей (5)

Каждое крепление для 19-дюймовых монтажных профилей (5) фиксируется четырьмя винтами M5x10*.

* Возможен также вариант крепления двумя винтами M6x12 и закладными гайками.

Собранный каркас шкафа шириной 800 мм с установленными горизонтальными и 19-дюймовыми профилями.

В шкафах шириной 800 мм 19-дюймовые монтажные профили фиксируются винтами M6x12 и фланцевыми гайками.

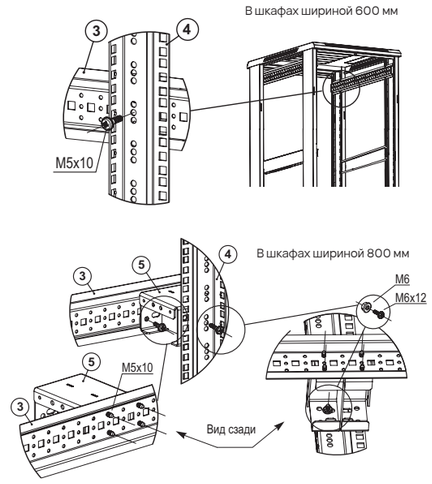

ШАГ 5 Установите переднюю и заднюю дверь

Передние и задние одностворчатые двери (11) поставляются с неустановленными ручками (с замками). Вначале соберите систему запирания двери в трех точках – посредине, вверху и внизу. Затем приступайте к установке дверей.

1 Замок
2 Вставка
3 Накладка
4 Шайба пластиковая
5 Шайба-прокладка резиновая
6 Втулка
7 Язычок с ограничителем под накладку
8 Шайба упорная стопорная
9 Вставная петля двери
10 Шток (опорная втулка)
11 Дверь шкафа

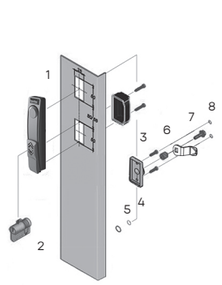

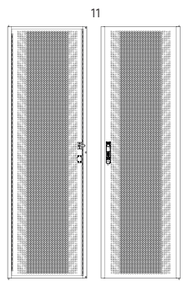

Вначале вставьте нижнюю опору со штоком в отверстие в основании шкафа, а затем зафиксируйте дверь вверху – для этого отожмите верхний подпружиненный шток, установите и зафиксируйте дверь.

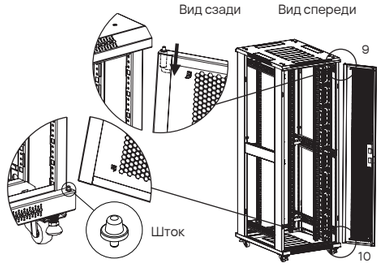

ШАГ 6 Установите боковые панели

Используя винты M5x10, установите виброгасители оковых панелей .

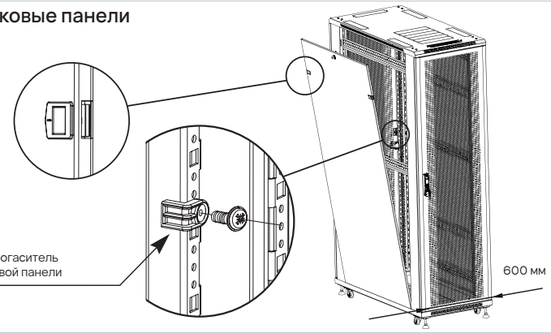

ШАГ 7 Установите шкаф на место эксплуатации

Используя линейку с функцией уровня, компенсируйте регулируемыми ножками неровности пола и установите шкаф в вертикальное положение. Зафиксируйте гайки на ножках до упора.

Внимание! В стационарном состоянии шкафа ролики не должны оставаться под нагрузкой.
То есть стационарно шкаф должен опираться на ножки, а при перемещении используются ролики.

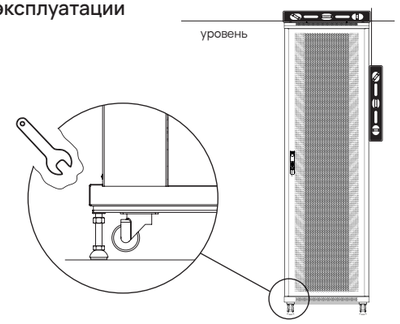

ШАГ 8 Подключите заземление

Заземляющие провода с одной стороны оконцованы разъемными соединителями, а с другой – наконечниками с кольцом.
Нижняя и верхняя панели оснащены резьбовыми шпильками; подключите к ним наконечники с кольцом. Установите шайбы, затяните гайки.
Боковые панели и двери оснащены ножевыми клеммами; подключите к ним концы проводов с разъемными соединителями.
На завершающем этапе подключите шкаф к общей системе заземления.

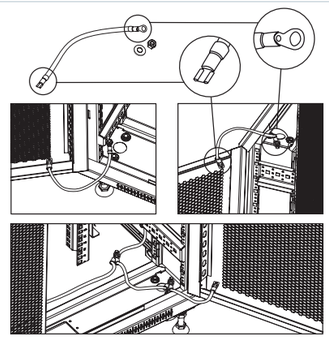

В верхней и нижней панелях предусмотрены выламываемые заглушки* для установки кабельных вводов и вентиляторных модулей.

* Количество выламываемых заглушек зависит от модели (размеров) шкафа.

